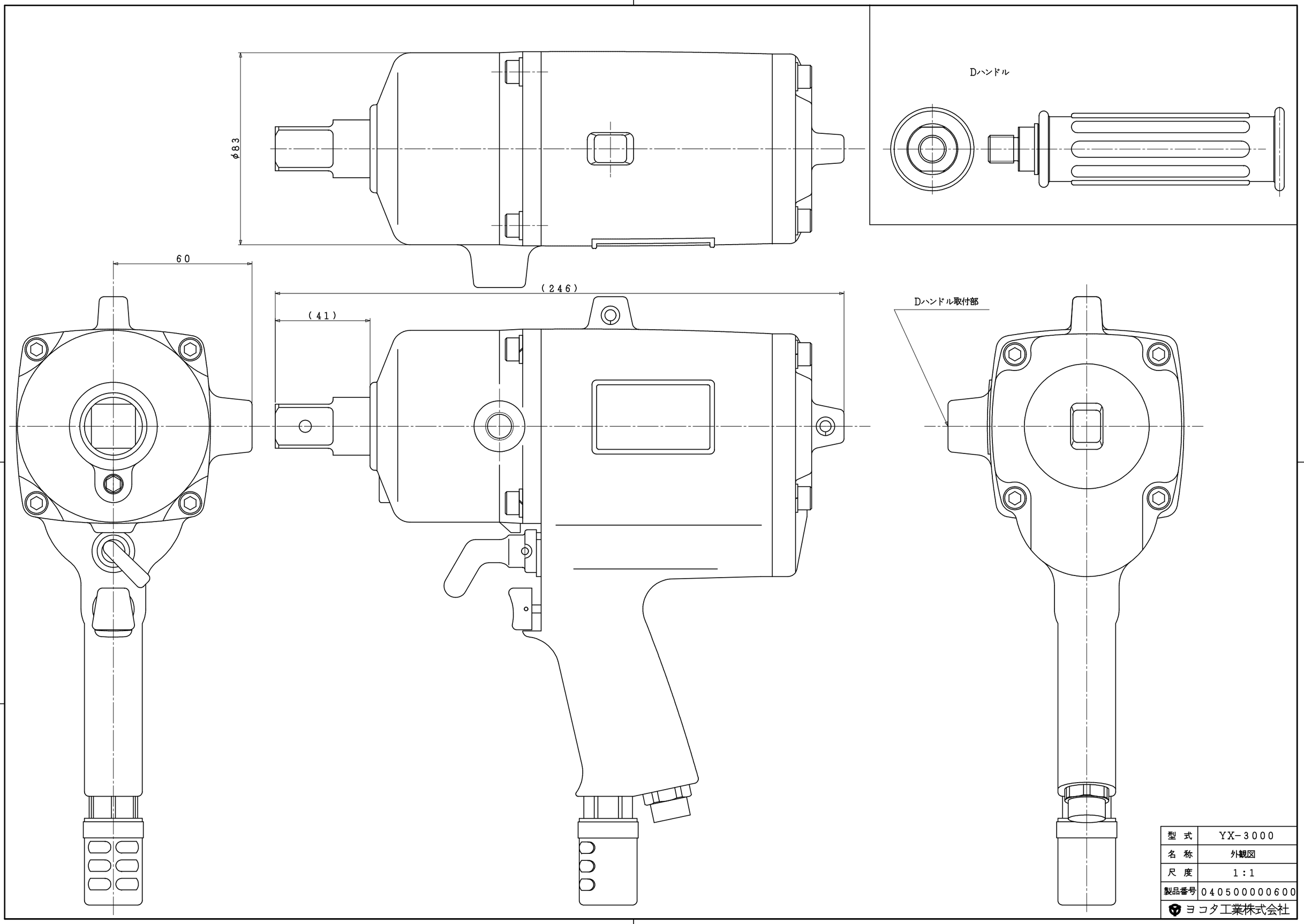

型 式	YX-3000
名 称	外観図
尺 度	1:1
製品番号	040500000600
ヨコタ工業株式会社	